kassette markise

Faber 6000

Design kassette markise - individuelt i farve og funktion. De mange forskellige kombinationer af optiske og tekniske muligheder udstyr gør denne markise unik.

reddot design award
winner 2006

DESIGNPREIS
2007
NOMINEE

markilux.com

markilux
sicher zeitlos schön

produktegenskaber

Vindmodstandsklasse 2

Vindstyrke 5 → 28-37 km / t → 7,5-10,4 m / s

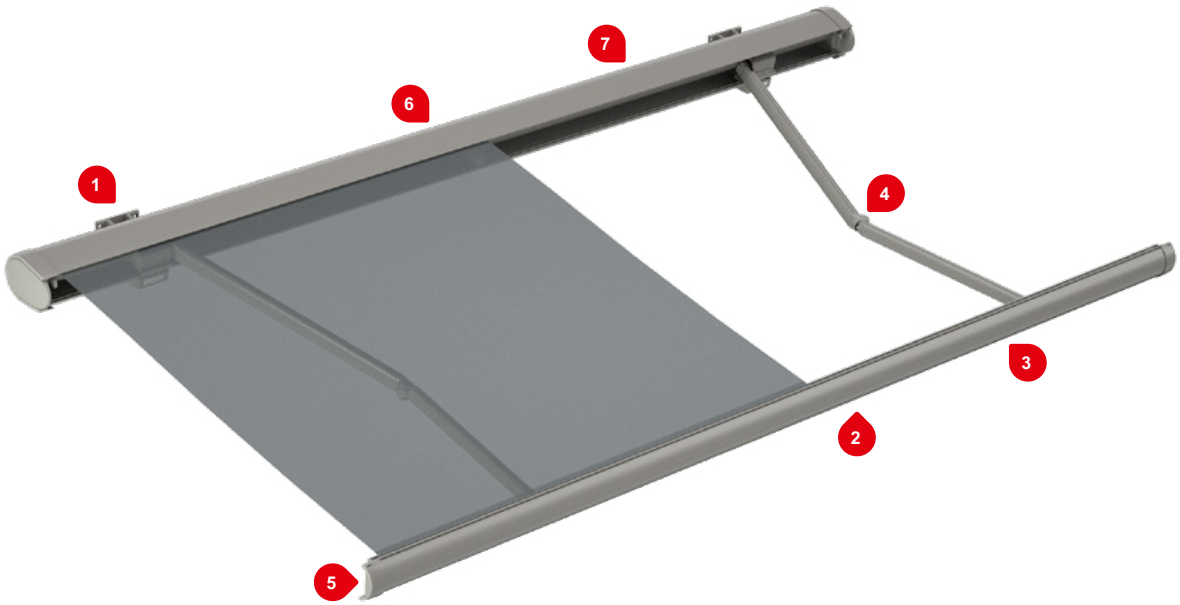

1 vægmontering

1 loft Mount

2 LED-spots i den forreste skinne 1)

3 1)

3 forbom, Ausfahrphase 1)

4 Bionic senen og skjult strømførende i hendes arme

5 Skjult tagrende med en lateral

6 Varmeradiatorer på huset 1) rullegardin i

7 Vægtilslutningsprofil 1)

1) ekstraudstyr

produktegenskaber

beskrivelse

- Høj kvalitet, ovale design kassette markise modtog reddot design award.
- Ekstremt robust konstruktion, der er velegnet til skygge store områder.

Specielle funktioner

- Option rullegardin i forbom til svigt 350 cm - integreret lodret sol- og visuel beskyttelse i den forreste skinne, manuel eller motoriseret betjent
- Option justerbar LED spot belysning i frontskinne - en atmosfærisk aften atmosfære
- Mulighed Silentec motor - betydeligt reduceret drift støj af forteltet
- Individuel kombination muligheden for markiser farve med Endkappenkomponenten (rammer og spejle til kassette endedæksler til standardprofil)

dimensioner

- Kassette i standardudførelse: dybde 255 mm, højde 165 mm patron rullegardin i forbom: dybde 317 mm, højde 165 mm (uden fastspænding)
- Enkelt enhed: minimumsbredde på 205 cm med de mindste fiasko 150 cm, maksimalt 700 cm bredde ved de dybeste fiasko 400 cm
- Også som en koblet markise

Stofrulle og sidelejer

- Round Skaft Ø 85 mm med rille, galvaniseret stål - fremragende stabilitet, sikrer, at selv med store fortelt bredder for optimal stof positionering
- Sidedæksel kassetten fra trykstøbt aluminium, pulverlakeret,

markiser profiler

- Ekstruderet aluminium pulverlakeret foran kvalitet
- Kassette i to dele med integreret klud hætte - optimal beskyttelse af markisedugen mod vejret
- Halvcirkel foran profil med integreret tagrende

leddelte arme

- Profiler af ekstruderet aluminium, pulverlakeret foran kvalitet
- Hængsler fra aluminium smedede - arme ved ekstremt elastisk mod brud
- Rustfrit stål med, monteret i teflon-belagte bronze bøsninger - næsten vedligeholdelsesfri, rolig og slid
- Kraft og deformation til stofspænding gennem innovativ bioniske senen i midten fælles, med meget høj rivestyrke højteknologiske fiber - friktion, lydløs, korrosionsbestandige og UV-bestandig, testet af Fraunhofer Institut

sidedæksler

- Endehætter for patron af høj kvalitet plast, bestående af rammer og spejle
- Indstilling pulverbelægning eller glans chrom; Spejl pulverlakeret eller rustfrit stål
- Endedæksler til jernbane lavet af høj kvalitet plast, pulverbelagt eller poleret krom, med vandafløb

monteringsbeslag

- Vægbeslag, loft mount, spæret
- ekstruderet aluminium, pulver belagt
- Holder med elegant plast dækker pulverlakeret,
- tiltjustering 5 ° -35 ° eller 36 ° -70 °, trinløs
- Spacer plader og andet tilbehør til rådighed

Ramme og endedækslerne

Faber fortelt farver uden ekstra beregning

Trafik hvid RAL 9016

Hvid aluminium RAL 9006

svarende til RAL 8019

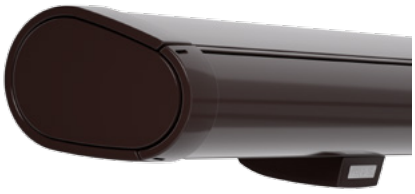

Fløde struktur 5233 1)

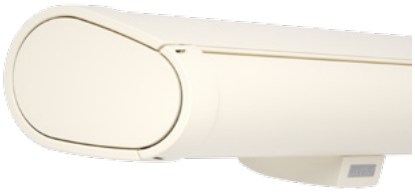

Sten grå metallic 5215 1)

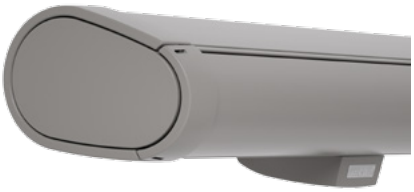

Anthracite metallic 5204 1) Grå Brun

Havana brown struktur 5229 1)

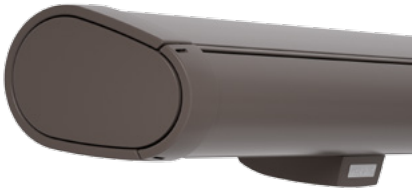

Stel i poleret krom

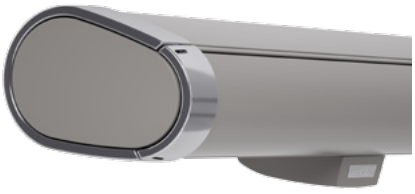

Spejl med trådnet af rustfrit stål

Stel i poleret krom og spejle med trådnet af rustfrit stål

Eksempler på kombinationer med Ramme farve sten grå metallic 5215 - mulige med hver frame farve.

---

særlige belægning

frame farver mod gebyr også fås med øget korrosionsbeskyttelse.

1) Strukturfarve
Metalliske og Pearl farver og andre farver systemer (DB, Tiger, etc.) på forespørgsel. Alle

Farveafvigelser til billederne og under udførelsen forbeholdt. Specialfarver til RAL tillæg - mat,

Dimensioner og konfigurationsmuligheder

Enkelt enhed

bestilling dimensioner		markisebredde 250 300 350 400 450 500 550 600 650 700 2)										Markiser minimum bredde				
		208 - 250	251 - 300	301 - 350	351 - 400	401 - 450	451 - 500	501 - 550	551 - 600	601 - 650	651 - 700	motor			krank	
B	150	3)										218	205	- 218		205
	200	-	3)									268	255	- 268		255
	250	-	-	3)								318	305	- 318		305
	300	-	-	-	3)							368	355	- 368		355
	350	-	-	-	-	3)				2) 3) 4)	4)	418	405	647	418	405
	400 1) 2)	-	-	-	-	-	3)			-	3)	468	455	697	-	-

Mål i cm

1) = Rullegardin i forbom ikke tilgængelig

2) = Kun tilgængelig med motor (mod gebyr)

3) Bemærk = minimum bredder!

4) = I tilfælde af svigt og 350 cm Bredde på 647 til 655 cm: Installation af Abdeckkap pen umuligt for loft og Dachsparrenhal ter

= 2 artikulerende arme, holder 2

= 2 artikulerende arme, holder 3

= 2 artikulerende arme, 3 holder 1 Rolltex-bærende

3 = joint arme, 4 holder, 2 Rolltex-bærende

= 2 Standard arme

= 2 special arme (Tillæg)

= 3 Standard arme

H = fiasko

drev	standard	valgfri
spil	✓	-
Winch med magt bistand	-	✓
standardmotor	-	✓
Silentec motor (eventuelt med ekstern radiomodtager io / RTS) 1)	-	✓
868 MHz radio Motor io	-	✓
433 MHz radio Motor RTS	-	✓
433 MHz radio Motor RTS med manuel overstyring 1)	-	✓

1) For markiser med max. To leddelte arme

koblet markise (med motordrev) 1) 2 ruder, 1 motor,

totalbredde max. 1390 cm 3 firkanter, 1 motor, totalbredde
max. (Max 2 felter / failure 350 cm / 15 ° hældning -. Ikke
mulig uden en indre åbning, rullegardin i forbom) 1800 cm
Maksimal tab (afhængig af bredden) 400 cm rullegardin
Valgfri kontinuerlig klud

1) Forsigtig - vigtigt detaljerede oplysninger se kapitlet "Generelle oplysninger", afsnittet "Sammenholdt markise"

markisedugen	Dessin nr.	standard	valgfri
sunvas	301 .. / 309 ..- 315 ..	✓	-
perla	370 ..	-	✓
Sunsilk	324 .. / 325 .. / 328 .. / 369 ..	✓	-
perla FR	374 .. / 375 ..	-	✓
perfotex	331 .. / 332 ..	-	-
transolair	338 ..	-	-
vuscreen Alu	317 ..	-	-
Soltis 92 Udfør	92-20 ..	-	-
skærm Glasfiber	272 ..	-	-
Valance, højde 20 cm		-	✓

rullegardin i forbom 1)	standard	valgfri
Højde 150 cm eller 190 cm af fortelt		
højst 350 cm spil		
	✓	-
standardmotor	-	✓
868 MHz radio Motor io	-	✓
433 MHz radio Motor RTS	-	✓
klud	sunvas / sunsilk / transolair / vuscreen Alu 2)	

1) For koblede markiser (2 felter) udføres af skyggen Plus køre med to gear / motorer (ydre, venstre og højre)

2) vuscreen Alu: Maksimal højde 170 cm

ekstra udstyr

Rullegardin i forbom, motoriseret eller manuel LED
spots i forreste skinne Volant
Storm beskyttelse beslag til kassette
vægtilslutningsprofil radiator 2000/2500
W
Radiator 2500 W med integreret radiomodtager 868 MHz radio io
Automatiserede styresystemer (sol, vind, regn) oplysninger se
"Special"

befæstning

Vægbeslag 180 mm, 5 ° -35 °	74909:e
Vægbeslag 180 mm, 36 ° -70 °	74928:e
En monteringsplade 430 × 160 × 12 mm	75328:e
Monteringsplade B 300 × 400 × 12 mm	75327:e
Spacer 80-300 mm	77970:e
Loftmontering 130 mm, 5 ° -35 °	74903:e
Loftmontering 130 mm, 36 ° -70 °	74905:e
Dachsparrenhalter 130 mm, 5 ° -35 °, fane 150 mm	74944:e
Dachsparrenhalter 130 mm, 5 ° -35 °, Fanen 270 mm	74970:e og
vinkler for spær, ikke overtrukne, fane 500 mm	741.290
Supplerende fane 260 × 60 × 12 mm for Dachsparrenhalter	75383:e
Vinkelprofil spær samling 160 × 160 × 12 mm belagt, aluminium, boret, måleren (max. 3 m)	701.809

Faber LED spots

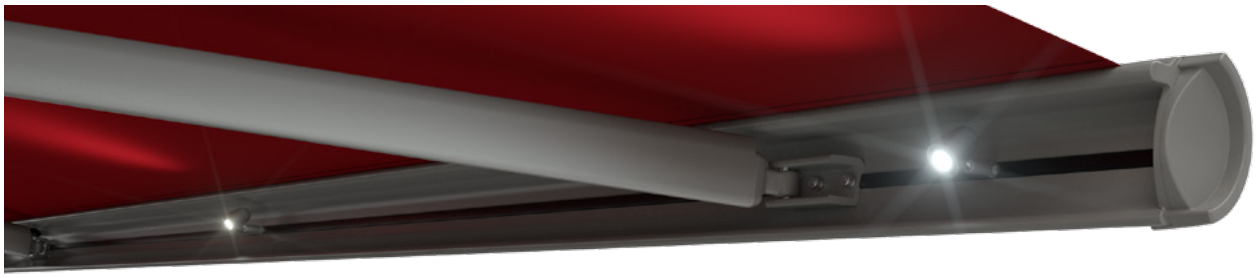

Swiveling LED-spots i fast aluminiumhus

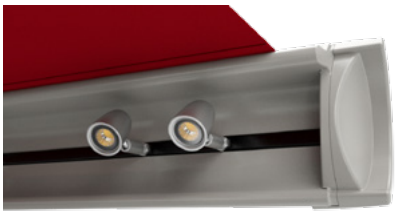

Trinløs indstilling af lysstyrken

Komfortabel radiostyring med håndholdt sender

Specifikationer

driftsspænding	230 V, 50 Hz
Resultat af LED-spots	5 W
lampe	LED (12 V)
antal transformere	1 stk
lys farve	2700 K
IP beskyttelsesklasse	IP 44
levetid	20.000 timer

kontrol	standard	valgfri
Circuit on / off	-	✓
Dæmpning radio io 868 MHz	✓	-
Dæmpning radio RTS 433 MHz	-	✓

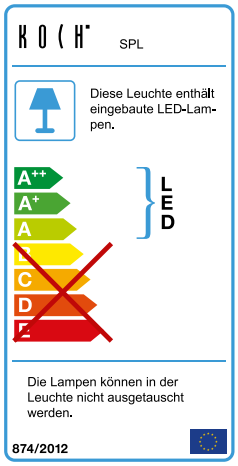

Arrangement arrangement med LED-spots i front skinne

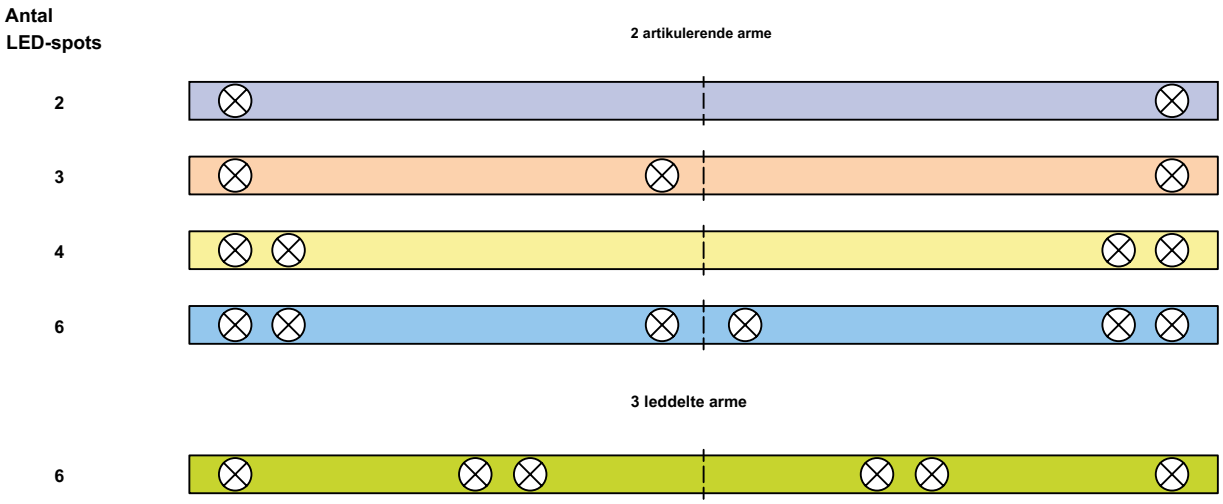

Antal og placering af LED-spots i front skinne

	fiasko					
markisebredde	150	200	250	300	350	400
238-250	2	-	-	-	-	-
251-277	-	-	-	-	-	-
278-287	3	-	-	-	-	-
288-300	3	2	-	-	-	-
301-317	-	-	-	-	-	-
318-337	3	3	-	-	-	-
338-387	3	3	2	-	-	-
388-400	3	3	2	2	-	-
401-437	3	3	3	2	-	-
438-450	3	3	3	2	2	-
451-457	6	6	-	-	-	-
458-500	6	6	6	6	4	-
501-507	-	-	-	-	-	-
508-517	6	6	6	6	6	-
518-550	6	6	6	6	6	4
551-557	-	-	-	-	-	-
558-562	6	6	6	6	6	-
563-600	6	6	6	6	6	6
601-650	6	6	6	6	-	-
651-657	6	6	6	-	-	-
658-687	6	6	6	6	-	-
688-700	6	6	6	6	6	-

Mål i cm

Stævneplads indehaveren

Markise med to leddelte arme

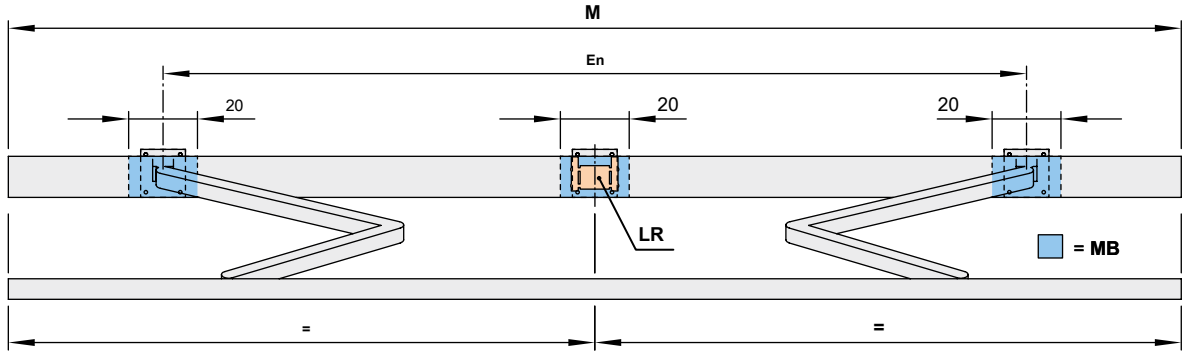

Mål i cm

		markisebredde								
		250	300	350	400	450	500	550	600	650
bestilling dimensioner		205 - 250	251 - 300	301 - 350	351 - 400	401 - 450	451 - 500	501 - 550	551 - 600	601 - 650
		arm position A								
B	150	184 2)	210 1)	260	300	340	390	440	490	510
	200	-	234 2)	260 1)	300	340	390	440	490	510
	250	-	-	284 2)	300 1)	340	390	440	490	510
	300	-	-	-	334 2)	340 1)	390	440	490	510
	350	-	-	-	-	384 2)	390 1)	440	490	-
	400	-	-	-	-	-	434 2)	445 1)	490 1)	-

	BHT	Nummer Holder | befæstelser	
W	18	2 | 8	3 | 12
BP		En 2 | 16 B 2 | 8	En 2 | 16 B 2 | 8
DP		-	1
DA / DE	13	2 | 8 2 | 6	3 | 12 3 | 9

Mål i cm

Hvis den vedhæftede fil på indehaveren af tabellen ikke er muligt, skal du angive forskellige dimensioner til indgåelse af en kontrakt.

1) = Koblet markise med rullegardin i mellem bredder på anmodning

2) **Bemærk = minimum bredder! måle En gælder kun for standard arme! For specielle våben: En ikke tilgængelig minus 13 cm**

Koblede markise med rullegardin.

En = Armposition

BHT = bredde holder

BP = Monteringsplade A eller B, installation område på den leddelte arm

DA = Dachsparrenhalter

DE = loft Mount

DP = Afstandsplade 74989:e, installation område på Rolltex under anvendelse af monteringspladen A eller B

B = *= ordre* fiasko

LR = Rolltex lejr

M = *= ordre* markisebredde

MB = Stævneplads indehaveren

W = vægbeslag

Stævneplads indehaveren

Markise med tre leddelte arme

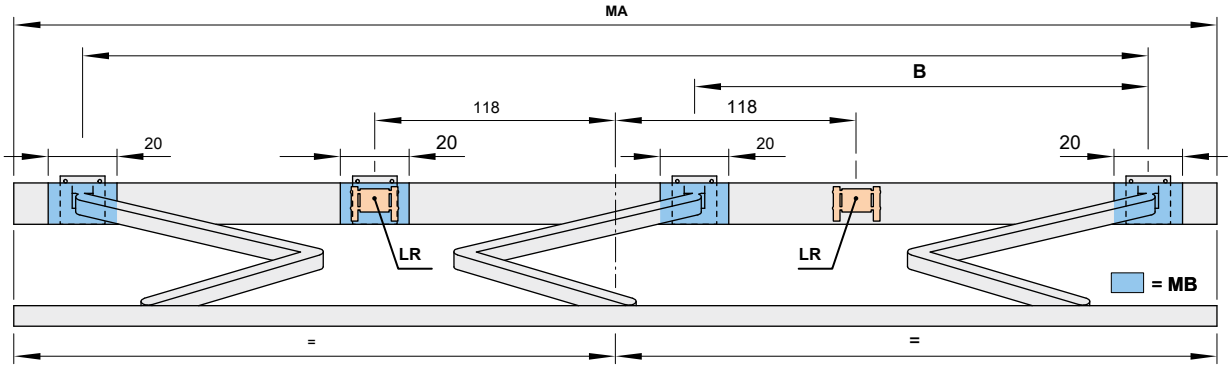

Mål i cm

		markisebredde			
		650		700	
bestilling dimensioner		601 - 650		651 - 700	
		armposition			
		En	B	En	B
B	150	-	-	600	265
	200	-	-	600	240
	250	-	-	600	230
	300	-	-	610	230
	350	613 1)	230 1)	626 1) / 646 1) 3)	230
	400	-	-	665 2)	230 2)

	BHT	Nummer Holder | befæstelser
W	18	4 | 16
BP		En 3 | 24 B 3 | 12
DP		1
DA / DE	13	4 | 16 4 | 12

Mål i cm

Hvis den vedhæftede fil på indehaveren af tabellen ikke er muligt, skal du angive forskellige dimensioner til indgåelse af en kontrakt.

1) ikke tilgængelig = Koblet markise med rullegardin

2) Bemærk = minimum bredder! ikke tilgængelig som en koblet markise

3) = Dimension fortelte med LED Steder

A, B = armposition

BHT = bredde holder

BP = Monteringsplade A eller B, installation område på den leddelte arm

DA = Dachsparrenhalter

DE = loft Mount

DP = Afstandsplade 74989:e, installation område på Rolltex under anvendelse af monteringspladen A eller B

B = *= ordre* fiasko

LR = Rolltex lejr

M = *= ordre* markisebredde

MB = Stævneplads indehaveren

W = vægbeslag

vægmontering

Montering og tilbehør

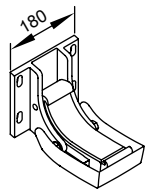

Vægbeslag 180
mm 5 ° -35 °

74909:e

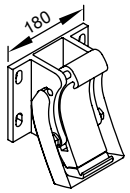

Vægbeslag 180
mm 36 ° -70 °

74928:e

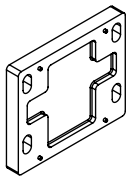

Afstandsplade væg 180 x 150 x 20 mm

Forsigtig!
max. Distance = 200 mm

749.881

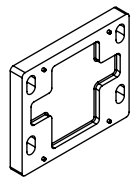

Afstandsplade væg 180 × 150 × 12 mm

74989:e

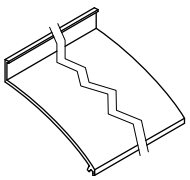

Væg-forbindelse profil

meter

77780:e

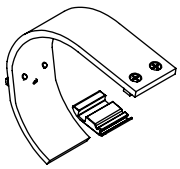

Storm sikringsbeslaget 6000

Forsigtig! Anbefaling til blæsende steder.

Montageartunabhängig anvendes.

79504:e

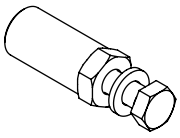

reduktion

pakke 10

M 16 M 12 M 16 → → → M 10 M 12 M 10 M 10 M 10 →

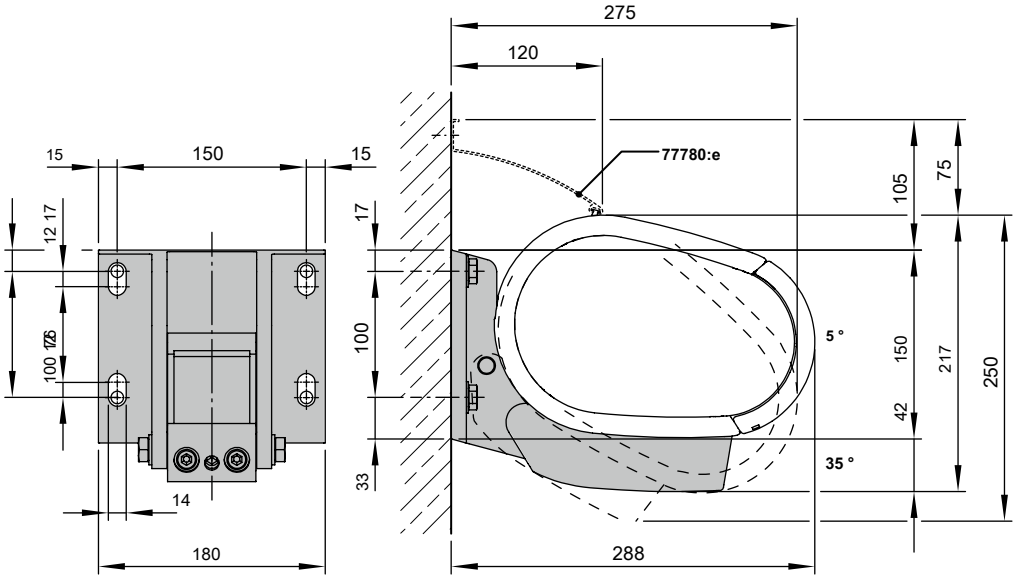

Mål i mm

Vægmontering med montageplade A

Montering og tilbehør

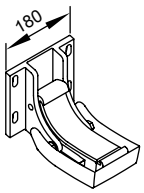

Vægbeslag 180
mm 5 ° -35 °

74909:e

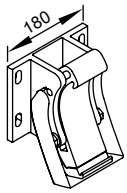

Vægbeslag 180
mm 36 ° -70 °

74928:e

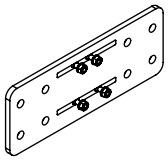

En monteringsplade 430 × 160 × 12 mm

75328:e

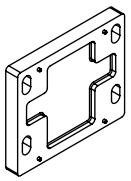

Afstandsplade væg 180 × 150 × 12 mm

74989:e

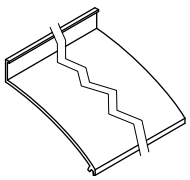

Væg-forbindelse profil

meter

77780:e

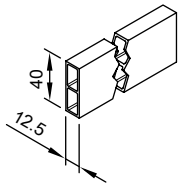

Afstandsstrimmel for vægtilslutningsprofil

meter

751.971

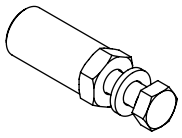

reduktion

pakke 10

M 16 M 12 M 16 → → → M 10 M 12 M 10 M 10 M 10 →

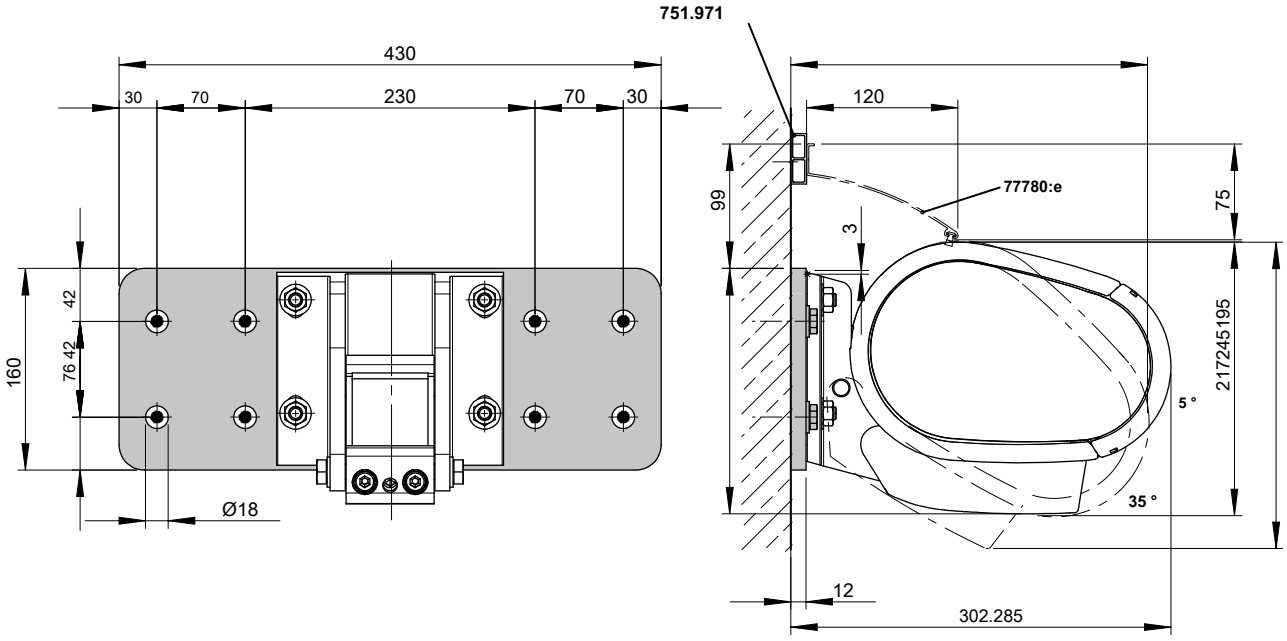

Mål i mm

Vægmontering med montageplade B

Montering og tilbehør

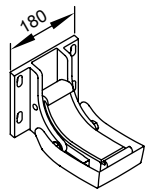

Vægbeslag 180
mm 5 ° -35 °

74909:e

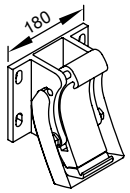

Vægbeslag 180
mm 36 ° -70 °

74928:e

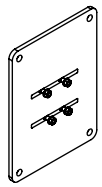

Monteringsplade B 300 × 400 × 12 mm

75327:e

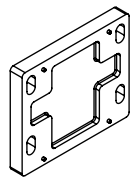

Afstandsplade væg 180 × 150 × 12 mm

74989:e

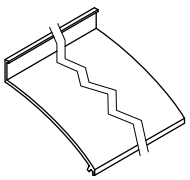

Væg-forbindelse profil

meter

77780:e

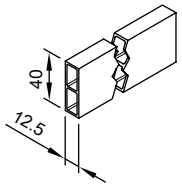

Afstandsstrimmel for vægtilslutningsprofil

meter

751.971

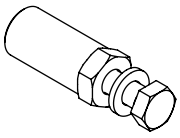

reduktion

pakke 10

M 16	M 12	M 16 → → →	M 10	M 12	M 10	M 10	M 10 →

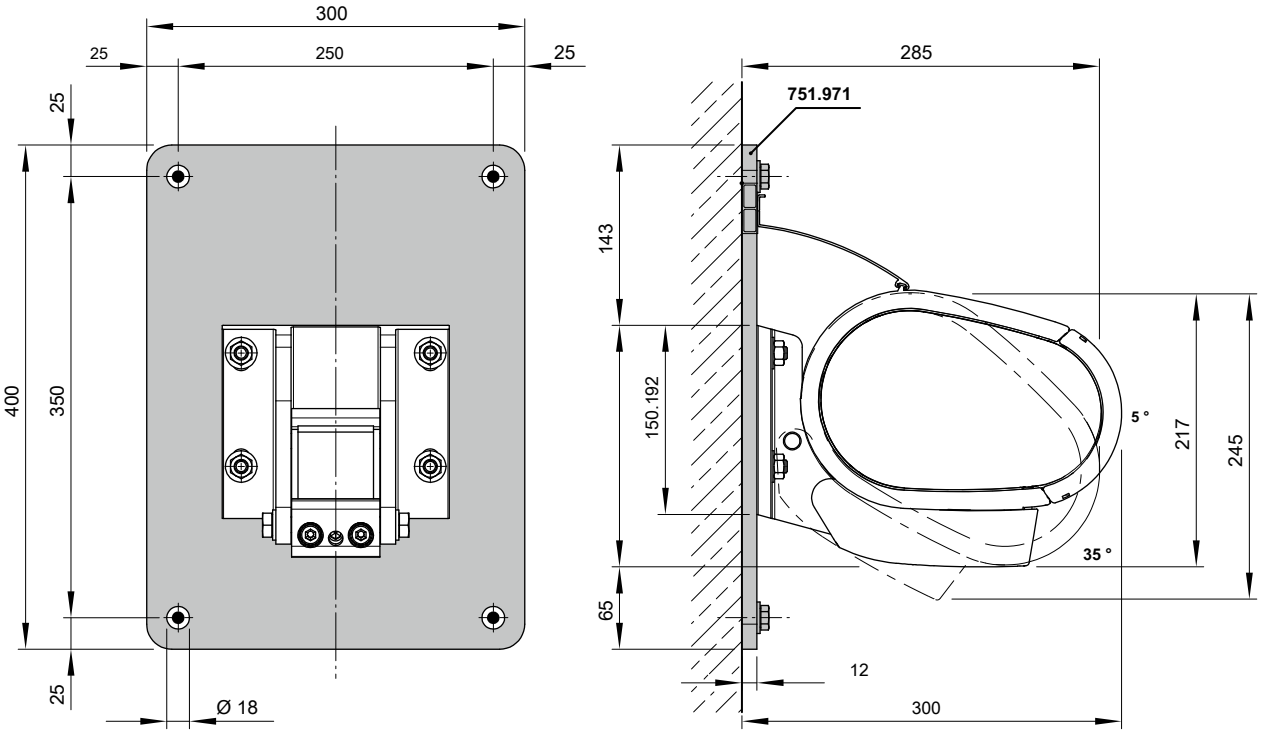

Mål i mm

Vægmontering med spacer

Montering og tilbehør

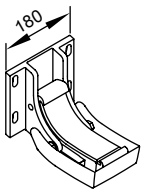

Vægbeslag 180
mm 5 ° -35 °

74909:e

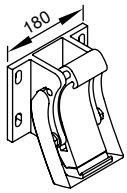

Vægbeslag 180
mm 36 ° -70 °

74928:e

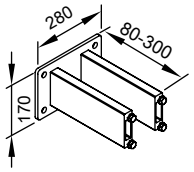

Afstandsstykke til
vægmontering
74909:e og 74928:e

77970:e

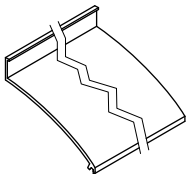

Væg-forbindelse profil

meter

77780:e

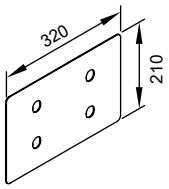

Dækplade
afstandsplade og
spacer til isolering
gips

320 × 210 × 2 mm

71842:e

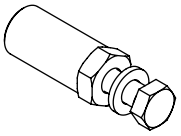

reduktion

pakke 10

M 16 M 12 M 16 → → → M 10 M 12 M 10 M 10 M 10 →

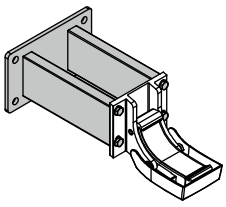

77970:e

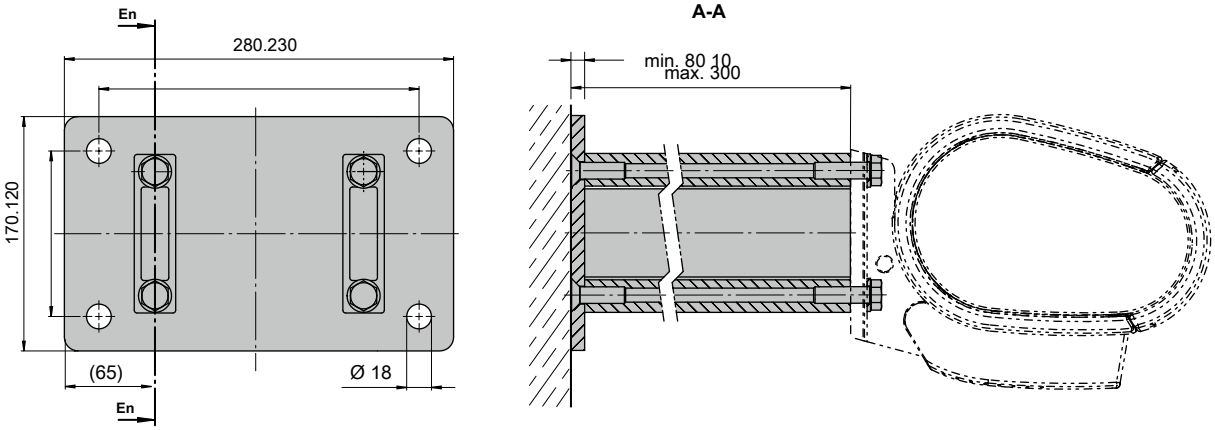

Mål i mm

loft Mount

Montering og tilbehør

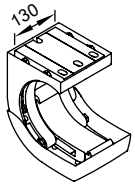

Loftsophæng 130
mm 5 ° -35 °

74903:e

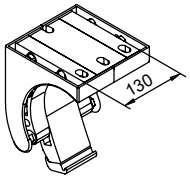

Loftsophæng 130
mm 36 ° -70 °

74905:e

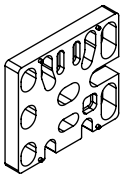

Spacer Pladeloft 150 × 136 × 20 mm

Forsigtig!
max. Distance = 200 mm

716.331

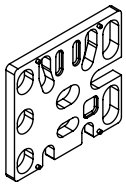

Spacer Pladeloft 150 × 138 × 12 mm

71644:e

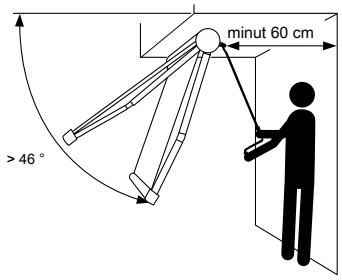

Ved en hældningsindstilling omkring 46 ° til vandret walk-in område på 60 cm skal være til stede for en manuel kontrol, når det radiostyrede motor med Nothandkurbelantrieb bag forteltet.

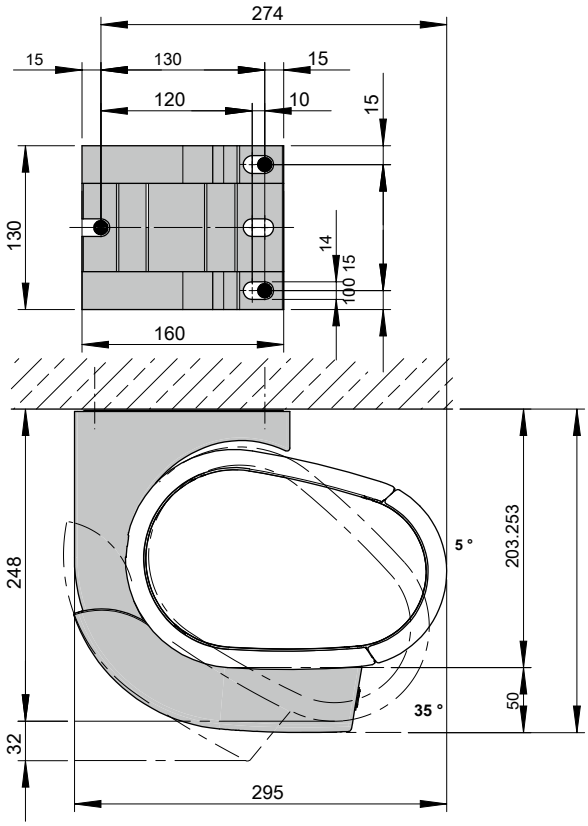

Mål i mm

Rafter

Montering og tilbehør

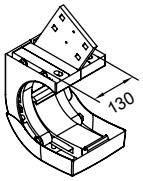

Dachsparrenhalter 150
mm 5 ° -35 °

74944:e

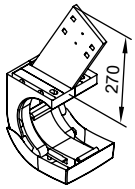

Dachsparrenhalter 270
mm 5 ° -35 °

74970:e

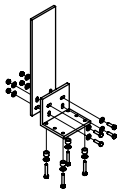

Fane og vinkler for spæret, rå

741.290

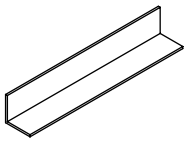

Vinkelprofil
Dachsparrenhalter
160 × 160 × 12 mm
stykke, uborede

701.809

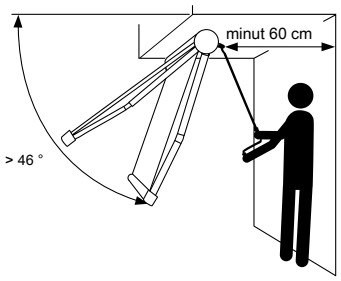

Ved en hældningsindstilling omkring 46 ° til vandret walk-in område på 60 cm skal være til stede for en manuel kontrol, når det radiostyrede motor med Nothandkurbelantrieb bag forteltet.

med Dachsparrenhalter fane 150 mm (74944:e)

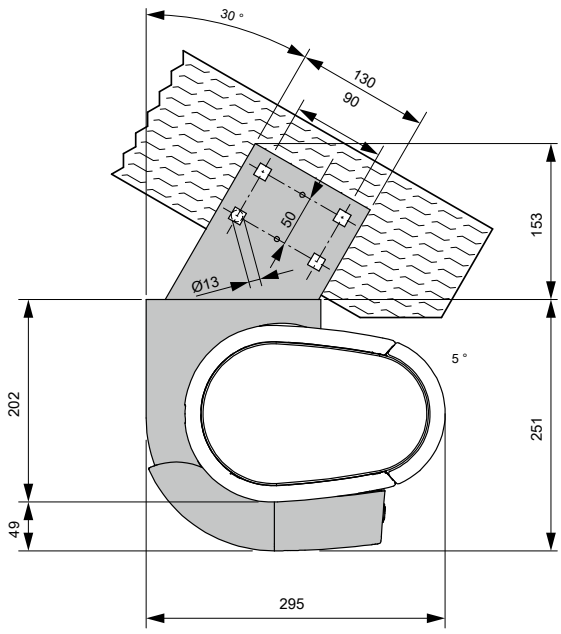

med Dachsparrenhalter fane 270 mm (74970:e)

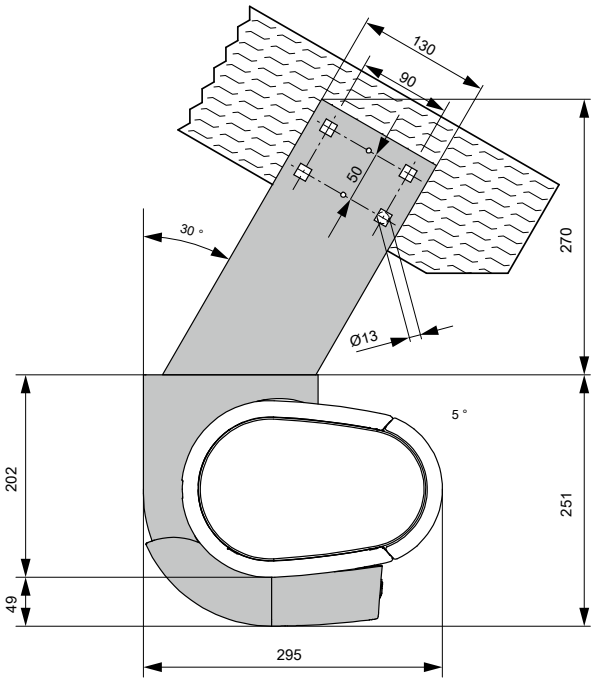

Mål i mm

Rafter med ekstra klap

Montering og tilbehør

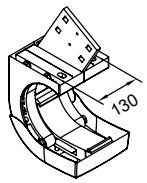

Dachsparrenhalter 150 mm 5 ° -35 °

74944:e

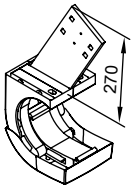

Dachsparrenhalter 270 mm 5 ° -35 °

74970:e

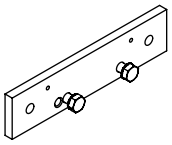

Supplerende fane spær 260 × 60 × 12 mm

75383:e

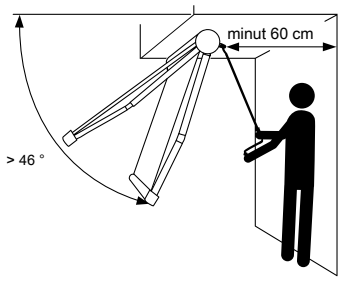

Ved en hældningsindstilling omkring 46 ° til vandret walk-in område på 60 cm skal være til stede for en manuel kontrol, når det radiostyrede motor med Nothandkurbelantrieb bag forteltet.

med Dachsparrenhalter 150 mm (74944:e)

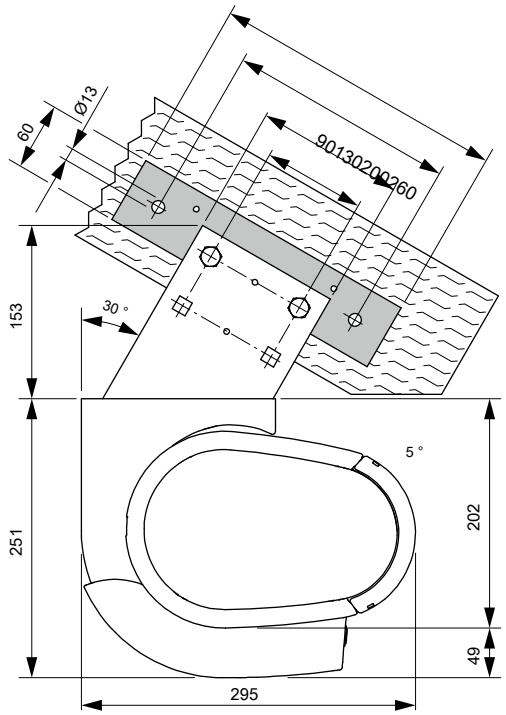

med Dachsparrenhalter 270 mm (74970:e)

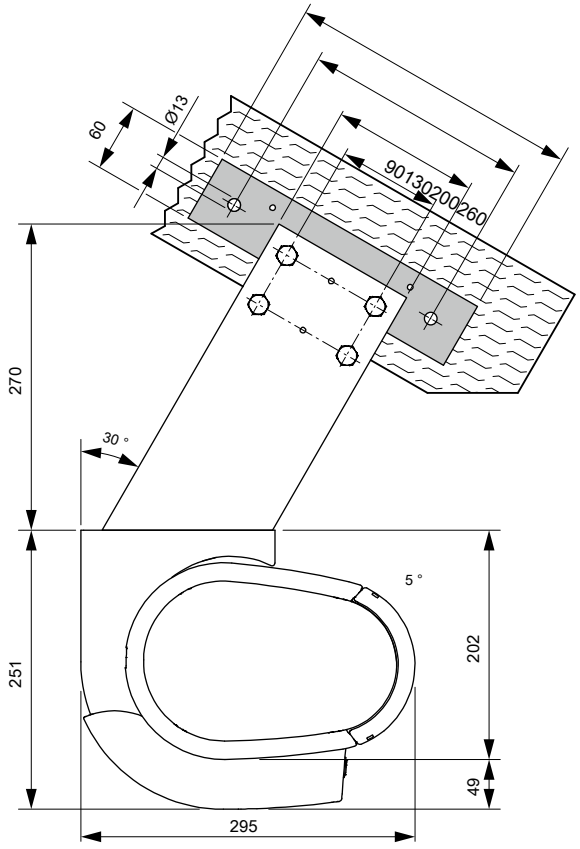

Mål i mm

Markise med rullegardin i forbom

vægmontering

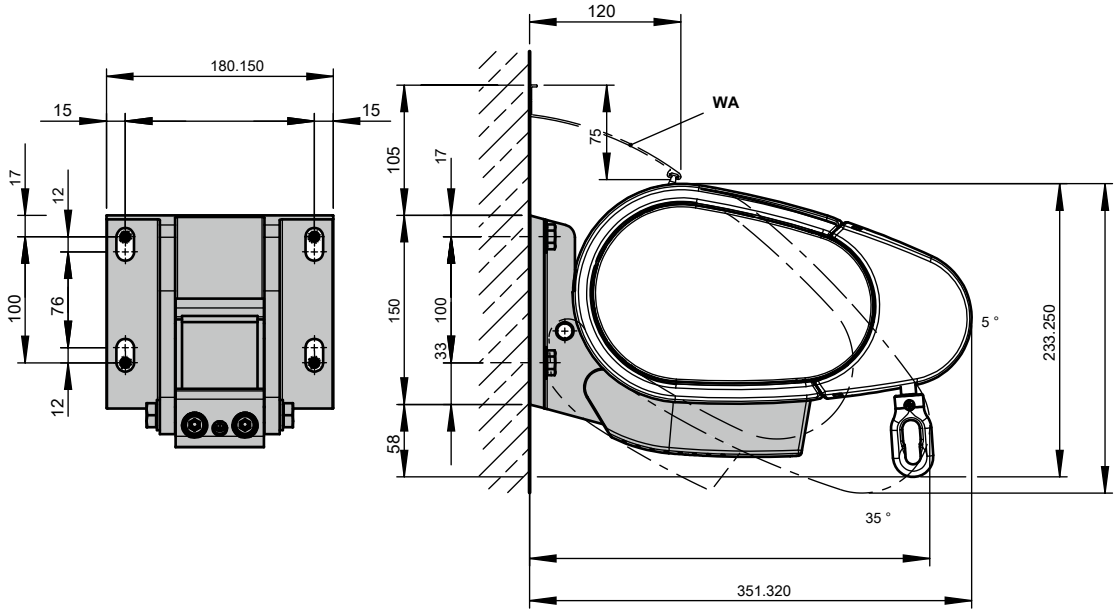

loft Mount

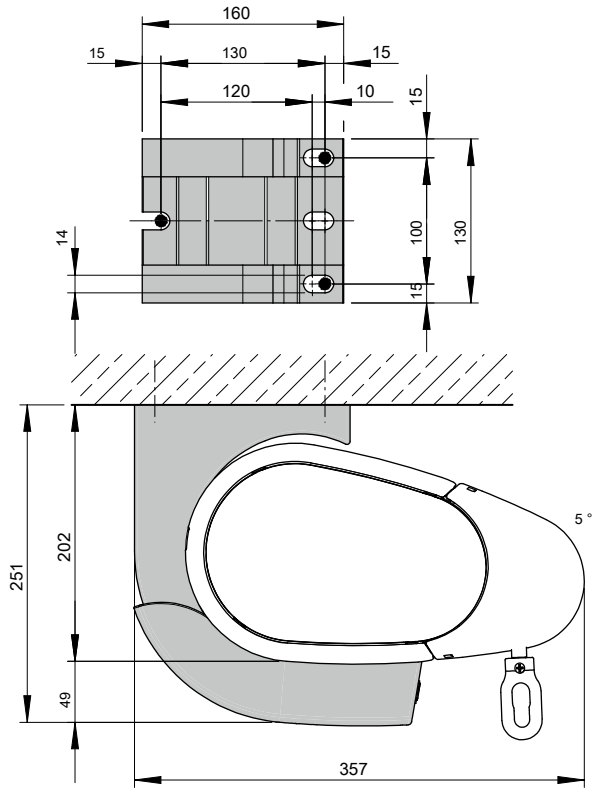

Mål i mm

Vægmontering, drev spil

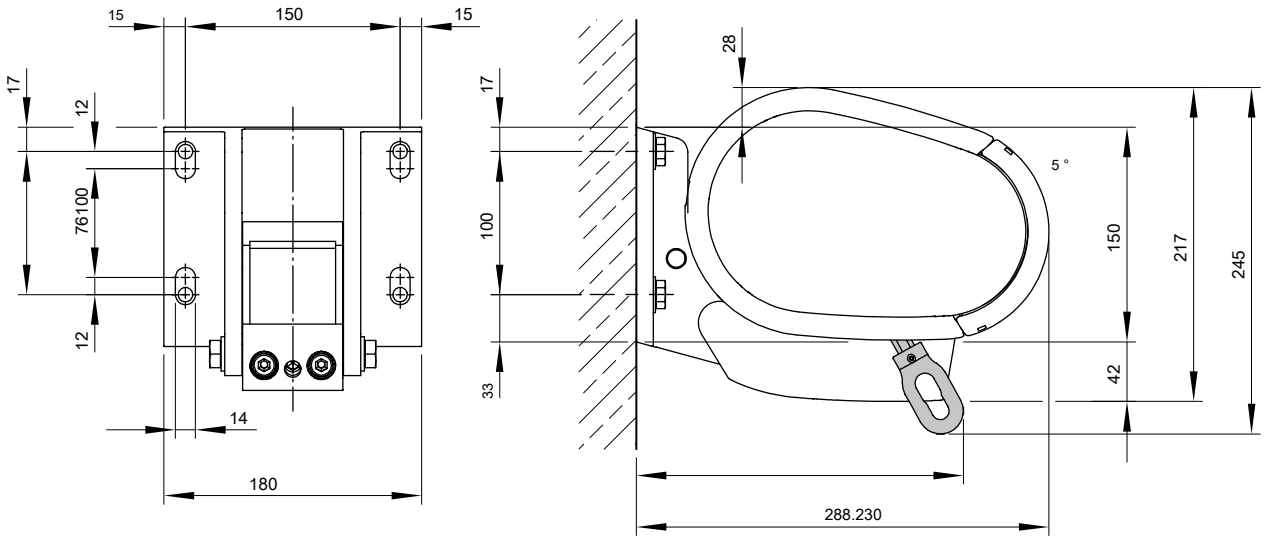

Vægmontering drivmotor med nødsituation krank radio

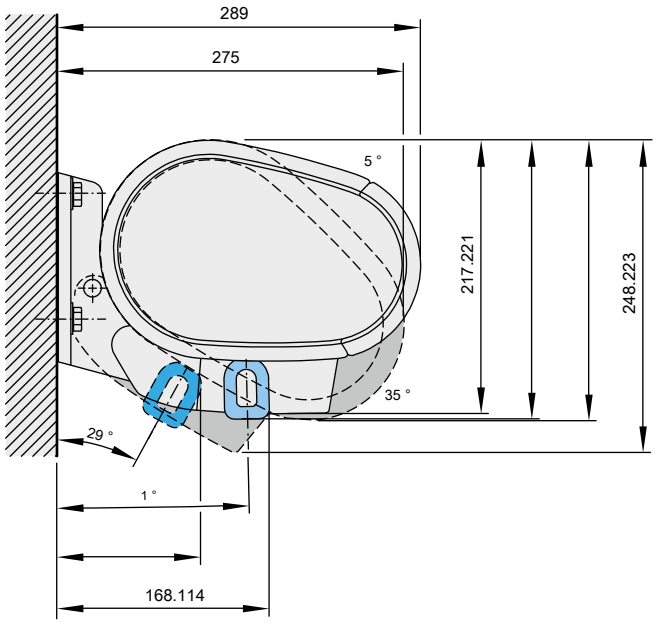

Forsigtig! Til vægmontering af Faber 6000 med radio motor med nødhåndsving en maksimal markisehældning på 35 ° er muligt!

Mål i mm

Kabel udgang på motordrev

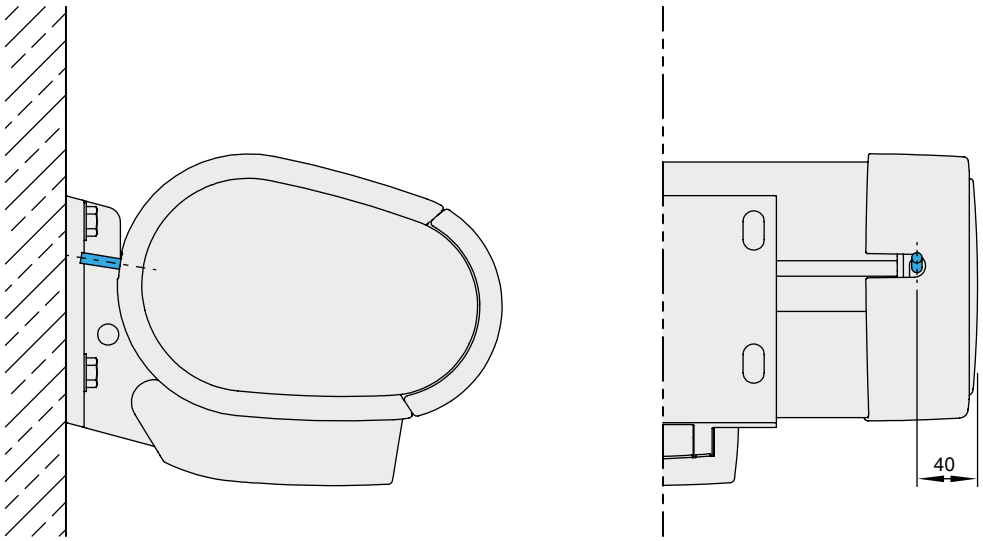

Mål i mm

01
02
03
04
05
06
07
08
09
10
11
12
13
14
15
16
17
18
19
20
21
22
23
24
25
26