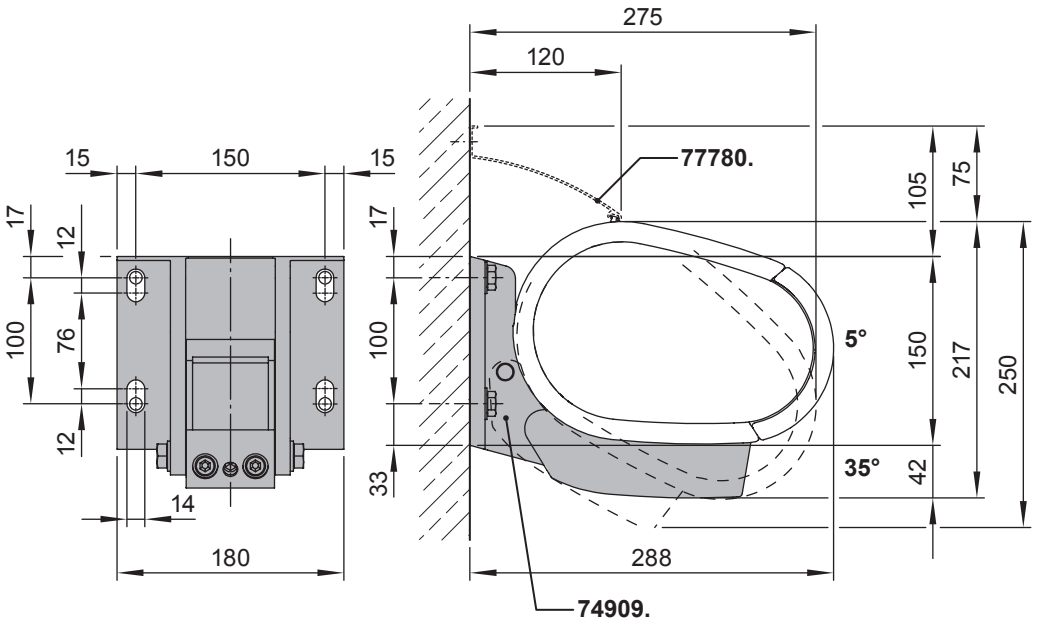
275
120
15
150
15
17
12
100
76
12
14
180
17
100
33
77780.
105
75
5°
150
217
250
35°
42
288
74909.